KSH Hadzhidimitrov
КСХ-Хаджидимитров ЕООД София, кв.Враждебна, ул. 3-та, N 4 тел.: 02/ 943 45 34 www.obkov.com /e-mail: office@obkov.com

Обков за плъзгане за душ кабина БЕТА

Код: 0003-HLD-S038-W-P

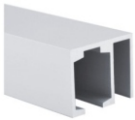

Код: 217-6

Код: 4018415-5

Код: 4018415-7

Код: S822

технически характеристики

Дебелина на стъклото	8-10 mm
Макс. тегло на вратата (с две ролки)	80 Kg

ВАРИАНТ 1

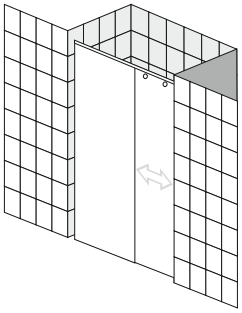

1. **0003-HLD-S038-W-P - 1 бр.**
   ролка - 2 бр.
   стопер - 2 бр.
   подов водач - 1 бр.
2. **217-6 - 2 м.**
3. **4018415-5 - 2 бр.**
4. 4018415-7
5. **S822 - 1 бр.**

Цена: 226,10 лв.

ВАРИАНТ 2

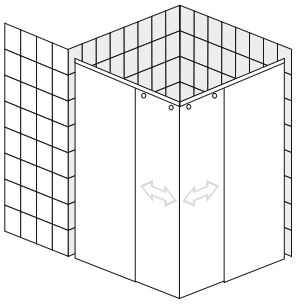

1. **0003-HLD-S038-W-P - 2 бр.**
   ролка - 2 бр.
   стопер - 2 бр.
   подов водач - 1 бр.
2. **217-6 - 2 м.**
3. **4018415-5 - 2 бр.**
4. **4018415-7 - 1 бр.**
5. **S822 - 2 бр.**

Цена: 336,60 лв.

ВАРИАНТ 3

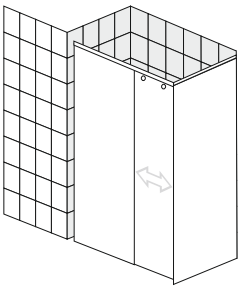

1. **0003-HLD-S038-W-P - 1 бр.**
   ролка - 2 бр.
   стопер - 2 бр.
   подов водач - 1 бр.
2. **217-6 - 3 м.**
3. **4018415-5 - 2 бр.**
4. **4018415-7 - 1 бр.**
5. **S822 - 1 бр.**

Цена: 291,10 лв.

ВАРИАНТ 4

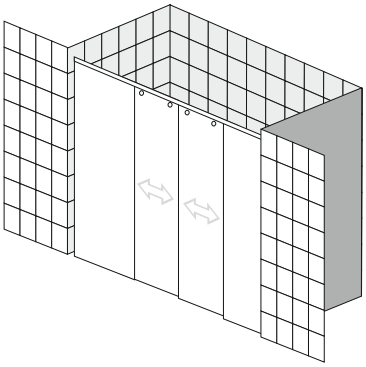

1. **0003-HLD-S038-W-P - 2 бр.**
   ролка - 2 бр.
   стопер - 2 бр.
   подов водач - 1 бр.
2. **217-6 - 2 м.**
3. **4018415-5 - 2 бр.**
4. 4018415-7
5. **S822 - 2 бр.**

Цена: 324,10 лв.

Всички цени са с ДДС

KSH Hadzhidimitrov
КСХ-Хаджидимитров ЕООД София, кв.Враждебна, ул. 3-та, N 4 тел.: 02/ 943 45 34 www.obkov.com /e-mail: office@obkov.com

Обков за плъзгане за душ кабина БЕТА Черно

BLACK

BLACK

Код: 0003-HLD-S038-W-PB

Код: 217-6-B

Код: 4018415-5

Код: 4018415-7

Код: S822-S-BLK

технически характеристики

Дебелина на стъклото	8-10 mm
Макс. тегло на вратата (с две ролки)	80 Kg

ВАРИАНТ 1

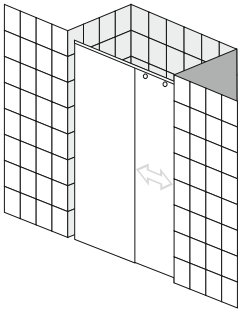

1. **0003-HLD-S038-W-PB - 1 бр.**
   ролка - 2 бр.
   стопер - 2 бр.
   подов водач - 1 бр.
2. **217-6-B - 2 м.**
3. **4018415-5 - 2 бр.**
4. 4018415-7
5. **S822-S-BLK - 1 бр.**

Цена: 251,90 лв.

ВАРИАНТ 2

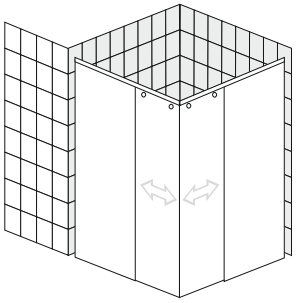

1. **0003-HLD-S038-W-PB - 2 бр.**
   ролка - 2 бр.
   стопер - 2 бр.
   подов водач - 1 бр.
2. **217-6-B - 2 м.**
3. **4018415-5 - 2 бр.**
4. **4018415-7 - 1 бр.**
5. **S822-S-BLK - 2 бр.**

Цена: 373,20 лв.

ВАРИАНТ 3

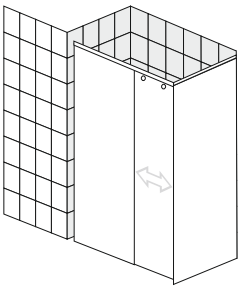

1. **0003-HLD-S038-W-PB - 1 бр.**
   ролка - 2 бр.
   стопер - 2 бр.
   подов водач - 1 бр.
2. **217-6-B - 3 м.**
3. **4018415-5 - 2 бр.**
4. **4018415-7 - 1 бр.**
5. **S822-S-BLK - 1 бр.**

Цена: 324,40 лв.

ВАРИАНТ 4

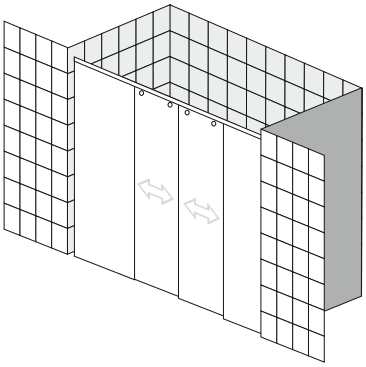

1. **0003-HLD-S038-W-PB - 2 бр.**
   ролка - 2 бр.
   стопер - 2 бр.
   подов водач - 1 бр.
2. **217-6-B - 2 м.**
3. **4018415-5 - 2 бр.**
4. 4018415-7
5. **S822-S-BLK - 2 бр.**

Цена: 360,70 лв.

Всички цени са с ДДС

KSH Hadzhidimitrov
КСХ-Хаджидимитров ЕООД София, кв.Враждебна, ул. 3-та, N 4 тел.: 02/ 943 45 34 www.obkov.com /e-mail: office@obkov.com

Схеми и изрези за обков БЕТА

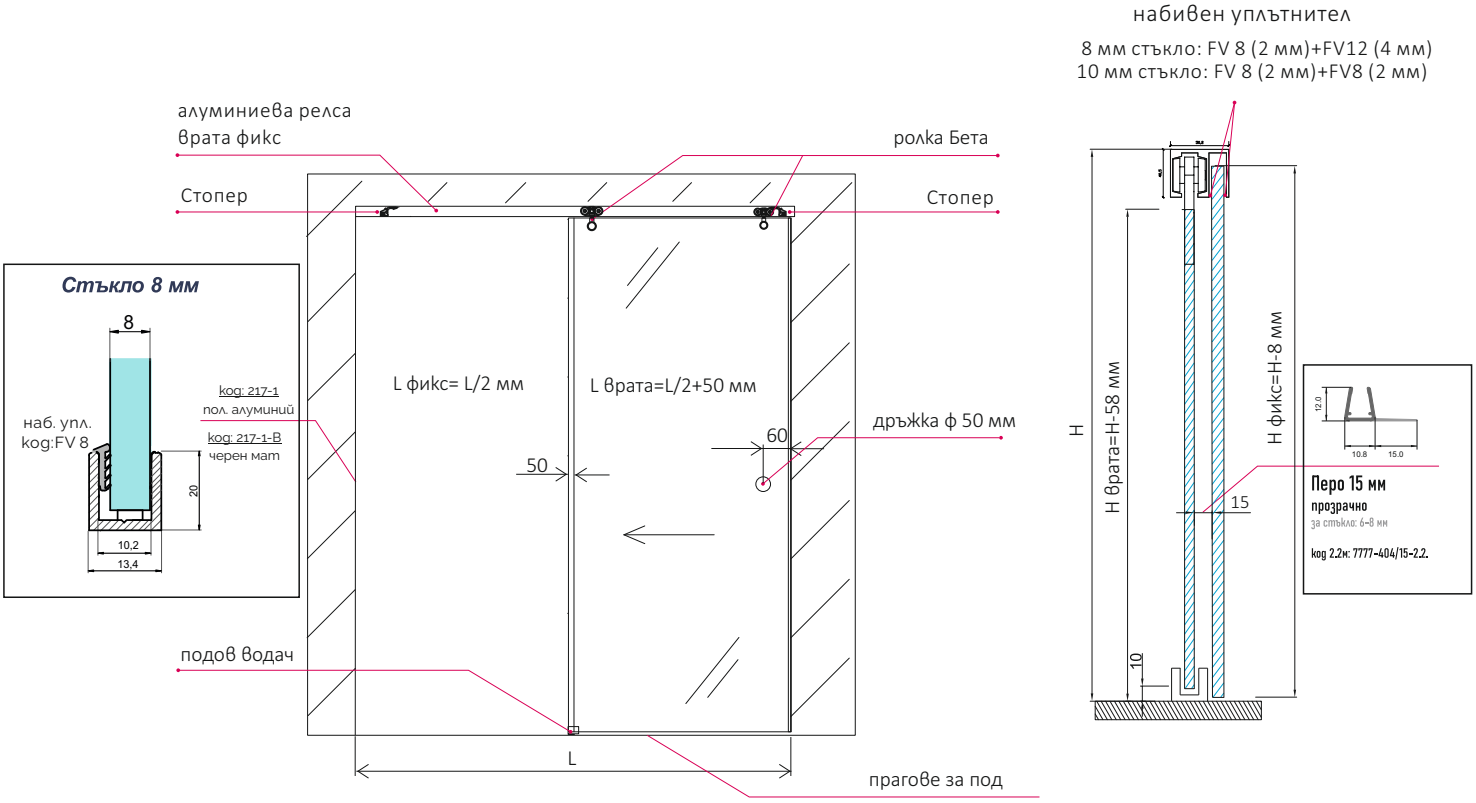

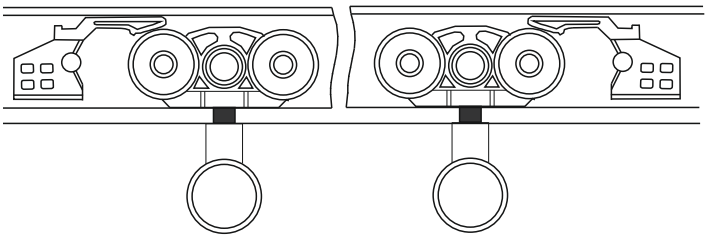

алуминиева релса
врата фикс

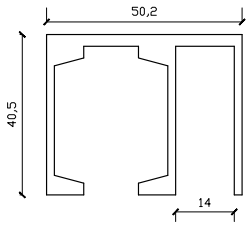

опции дръжки

S002-7-1

S002-7-1B

Дръжка с лепене 3M, 200x18 мм, алуминий, хром

обикновено се използват 2 броя дръжки

4444-APK.3M.200
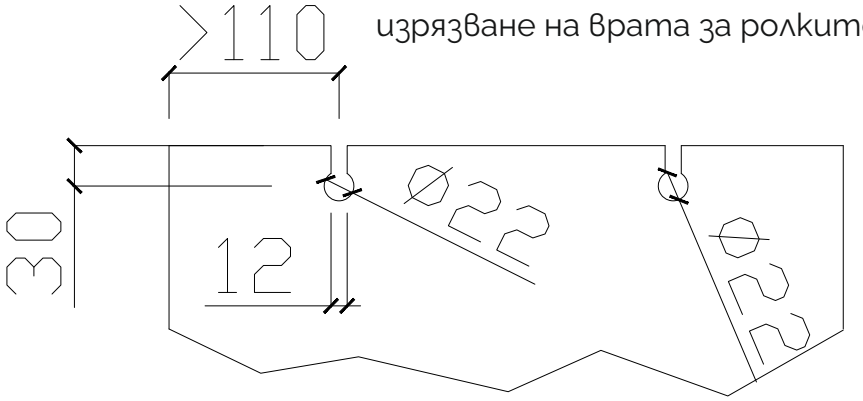
изрязване на врата за ролките